НАЛИ-НТЗ-6(10)-07 УХЛ2, Т2

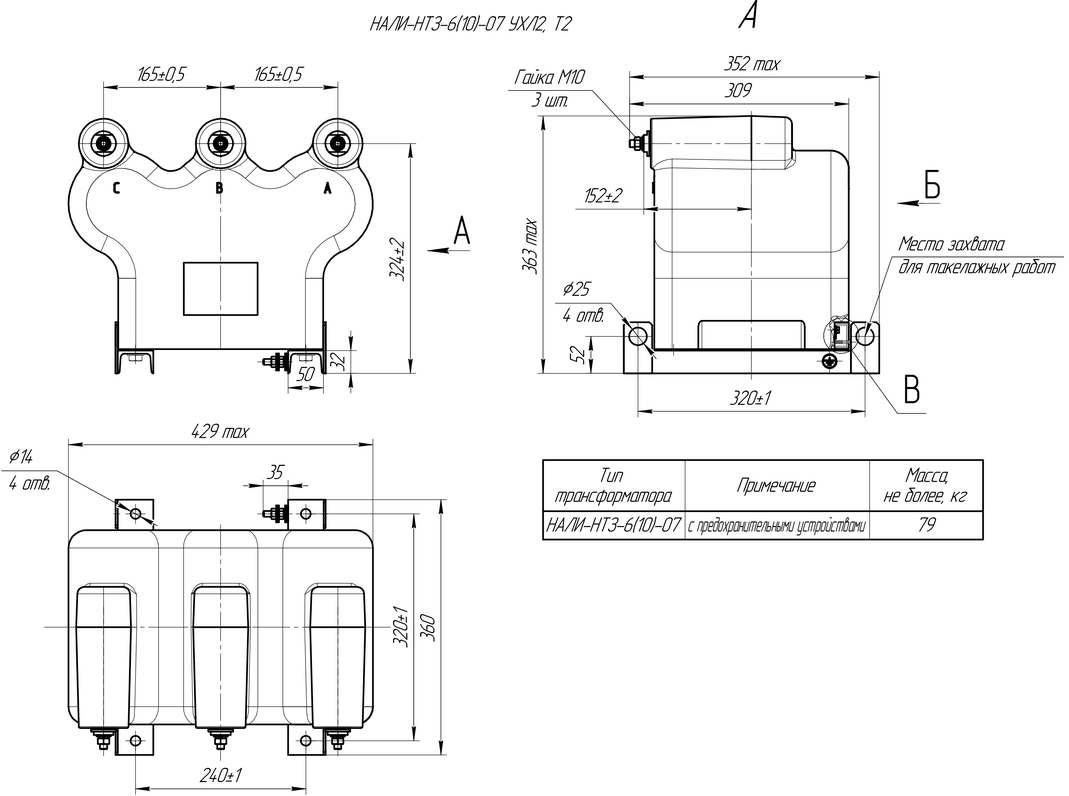

Тип трансформатора	Примечание	Масса, не более, кг
НАЛИ-НТЗ-6(10)-07	с предохранительными устройствами	79

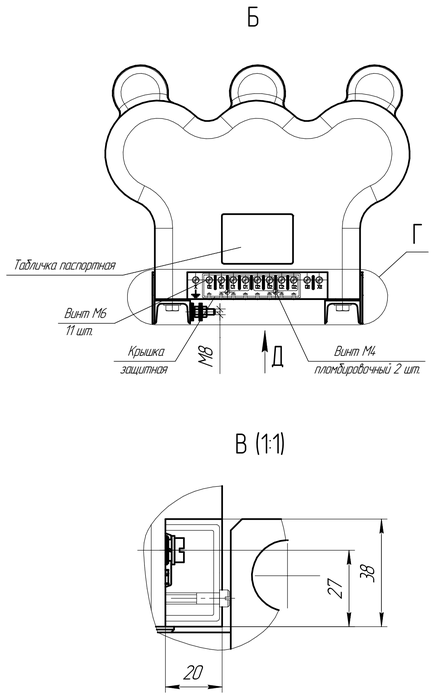

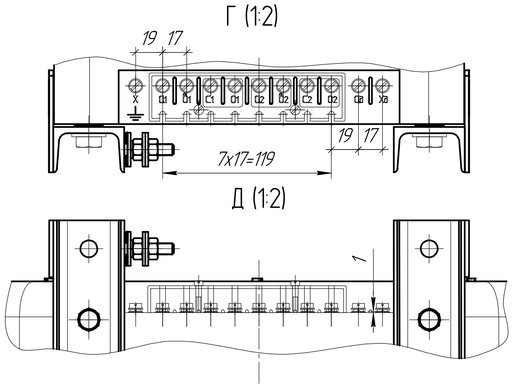
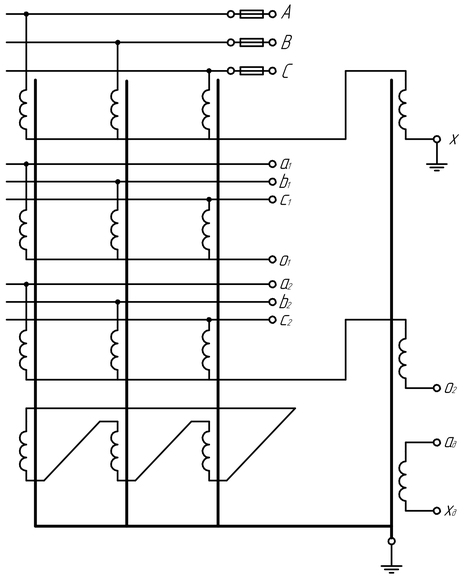
Принципиальная электрическая схема соединения обмоток трансформатора напряжения антирезонансного трехфазного НАЛИ-НТЗ-6(10)-07