ОЛС-НТЗ-1,25/6(10)

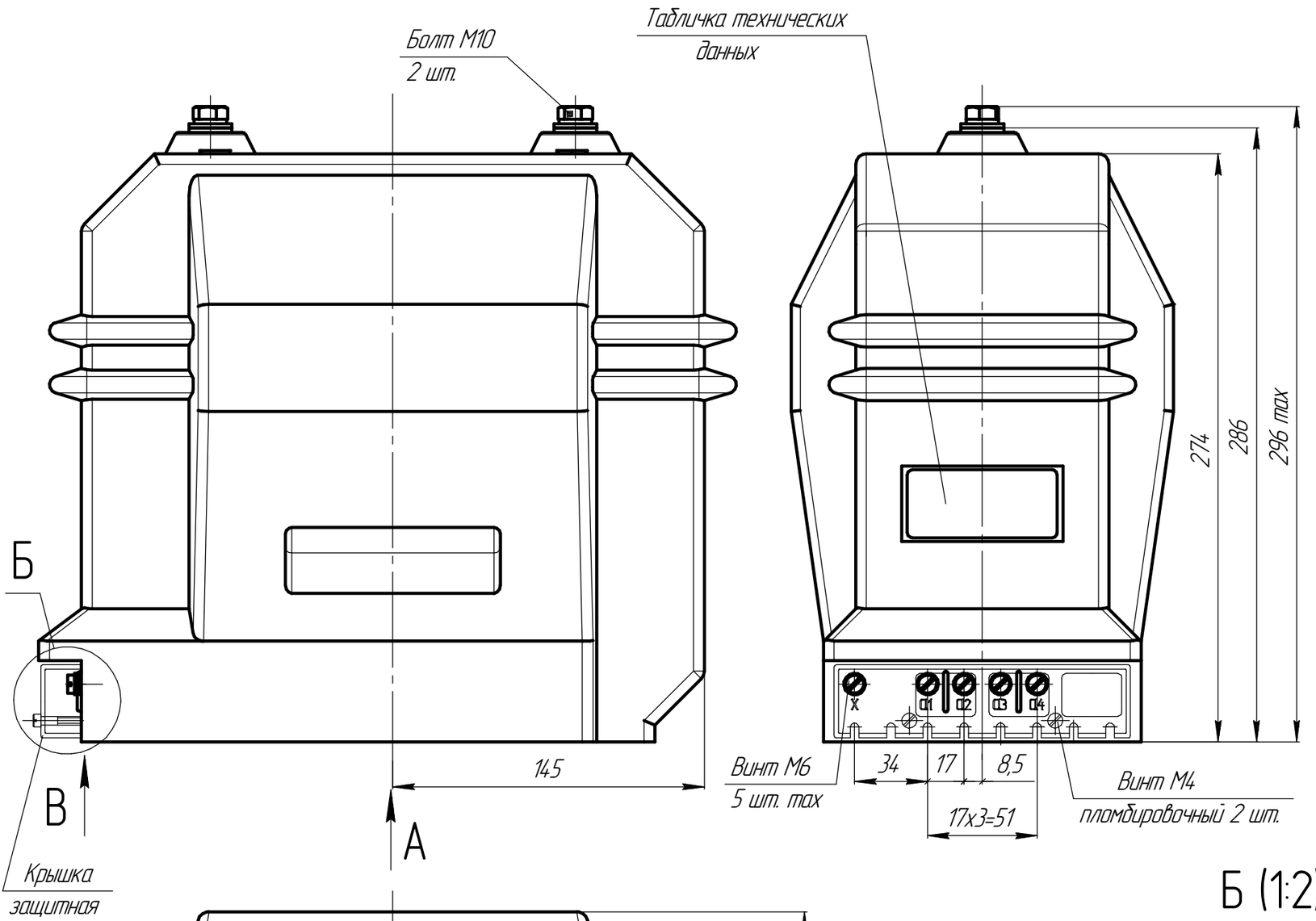

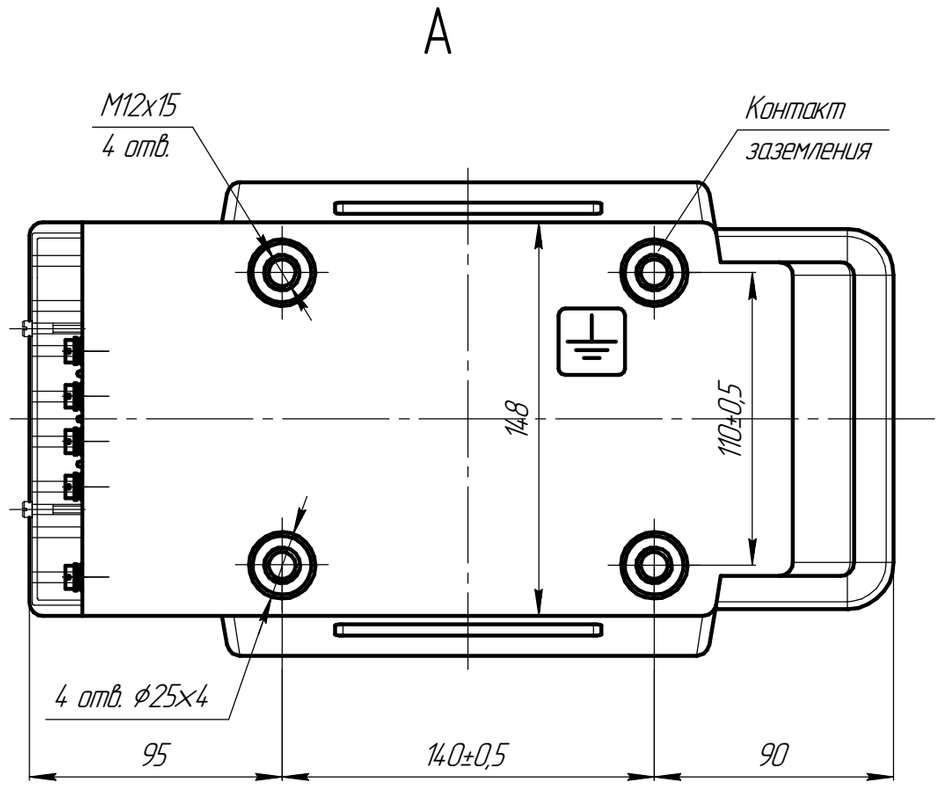

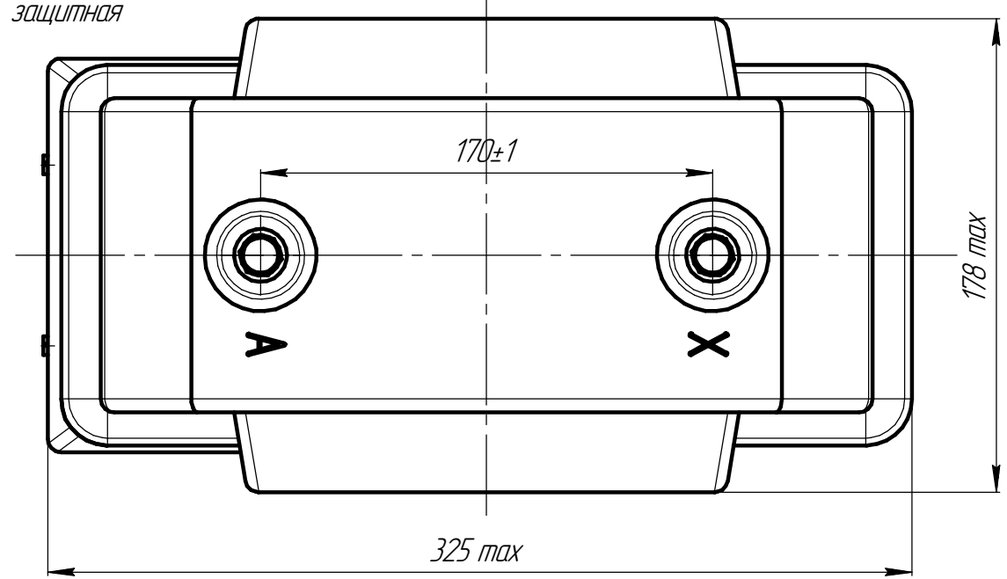

Б (1:2)

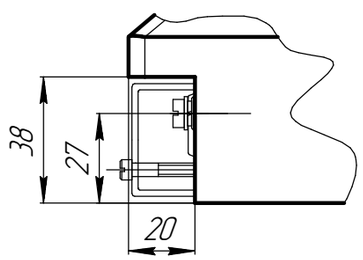

В (1:2)

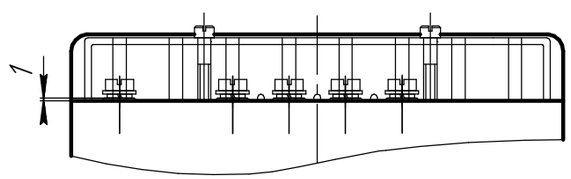

Масса, не более 38кг