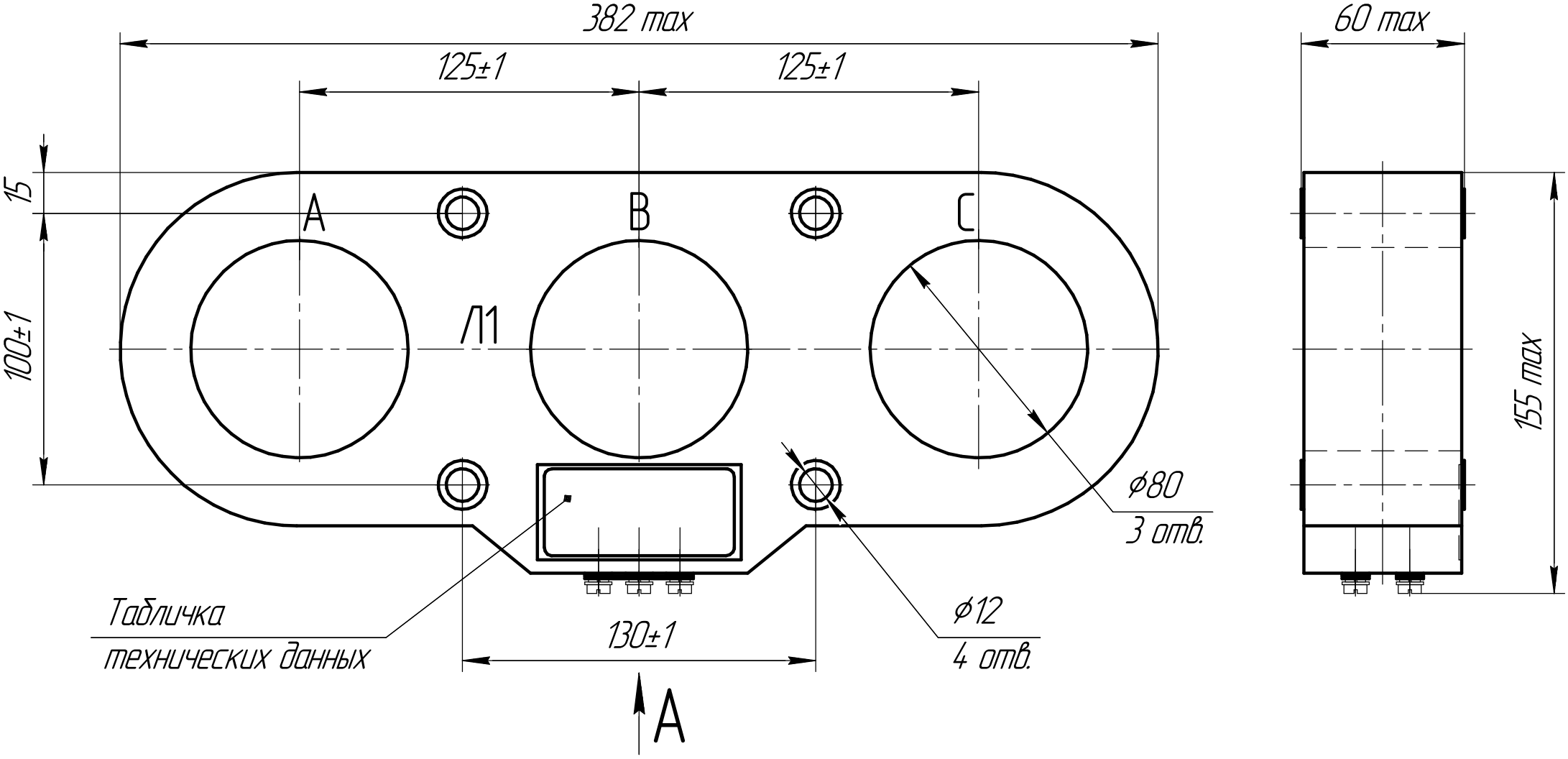

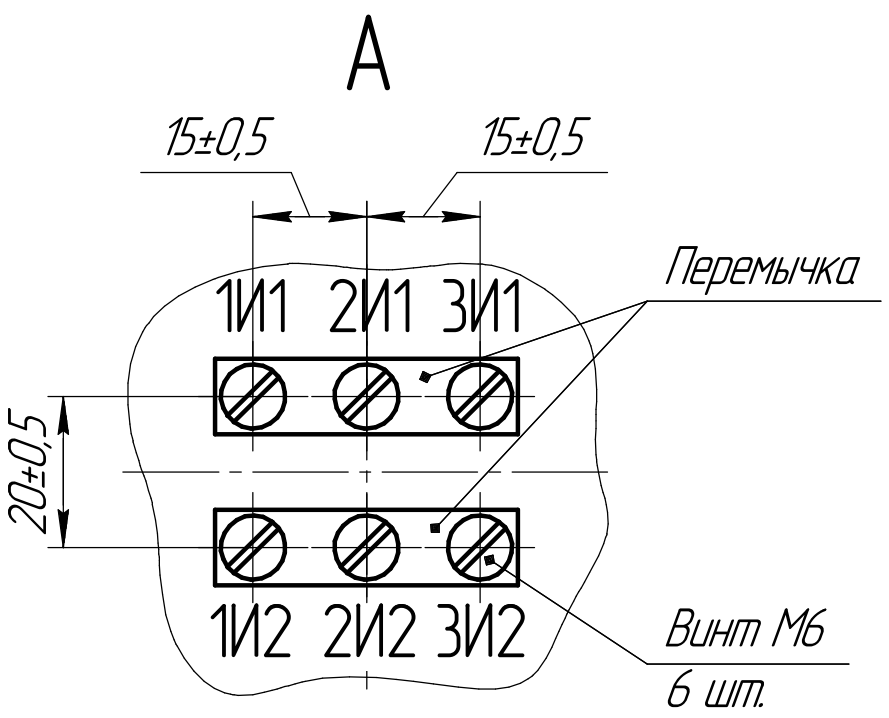
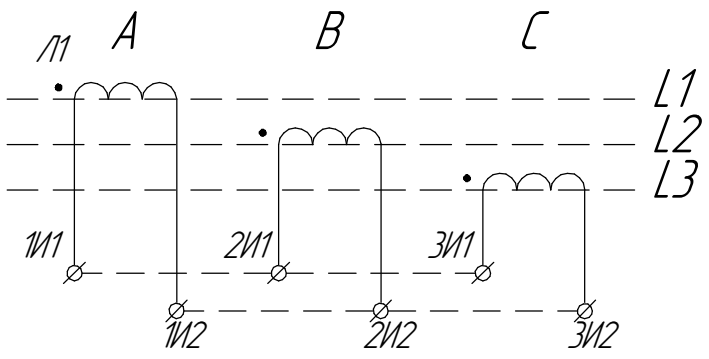
Принципиальная электрическая схема